ВЕНТИЛЯТОР ПЕРЕМЕННОГО ТОКА COMOBREATH

FP-108EX-S1-S (ПОДШИПНИК СКОЛЬЖЕНИЯ)

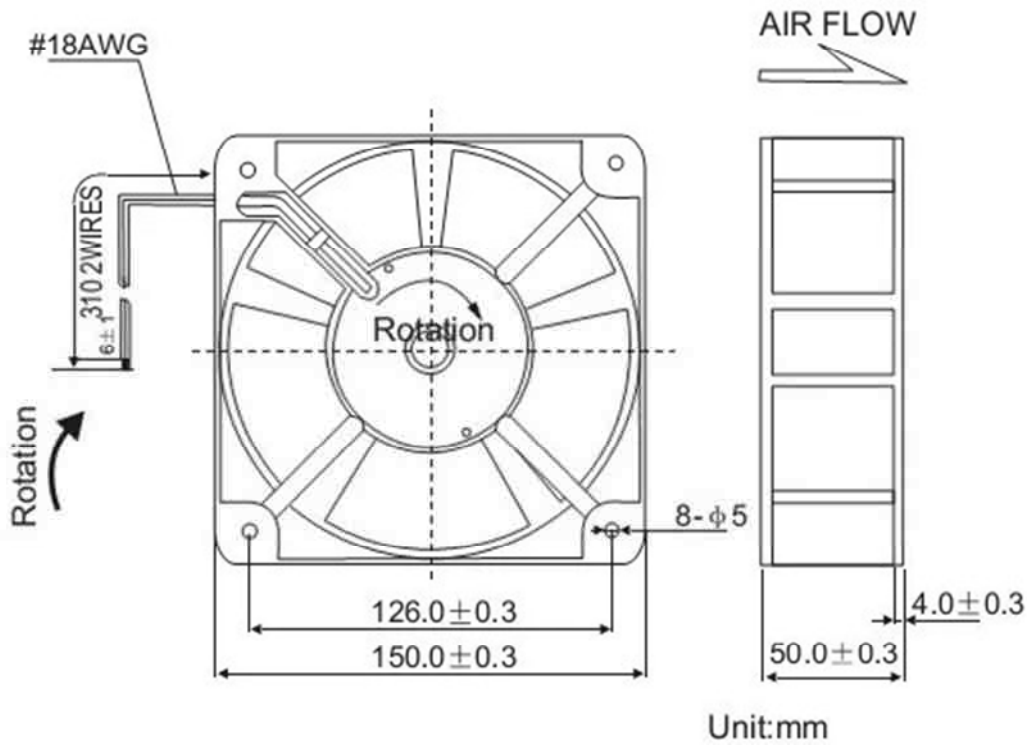

ТЕХНИЧЕСКИЕ ХАРАКТЕРИСТИКИ

Габаритные размеры	150 x 150 x 50 мм
Напряжение питания	220~240 вольт
Потребляемый ток	0.22 ампера
Частота	50/60 Гц
Мощность	38 Вт
Уровень шума	55 дБ
Производительность	5 м.куб/мин
Скорость вращения	2500~2650 об/мин
Долговечность (подшипник скольжения)	30 тыс. часов
Диапазон температур (подшипник скольжения)	- минус 10/ плюс 40 С.
Влажность воздуха	90-95 %.